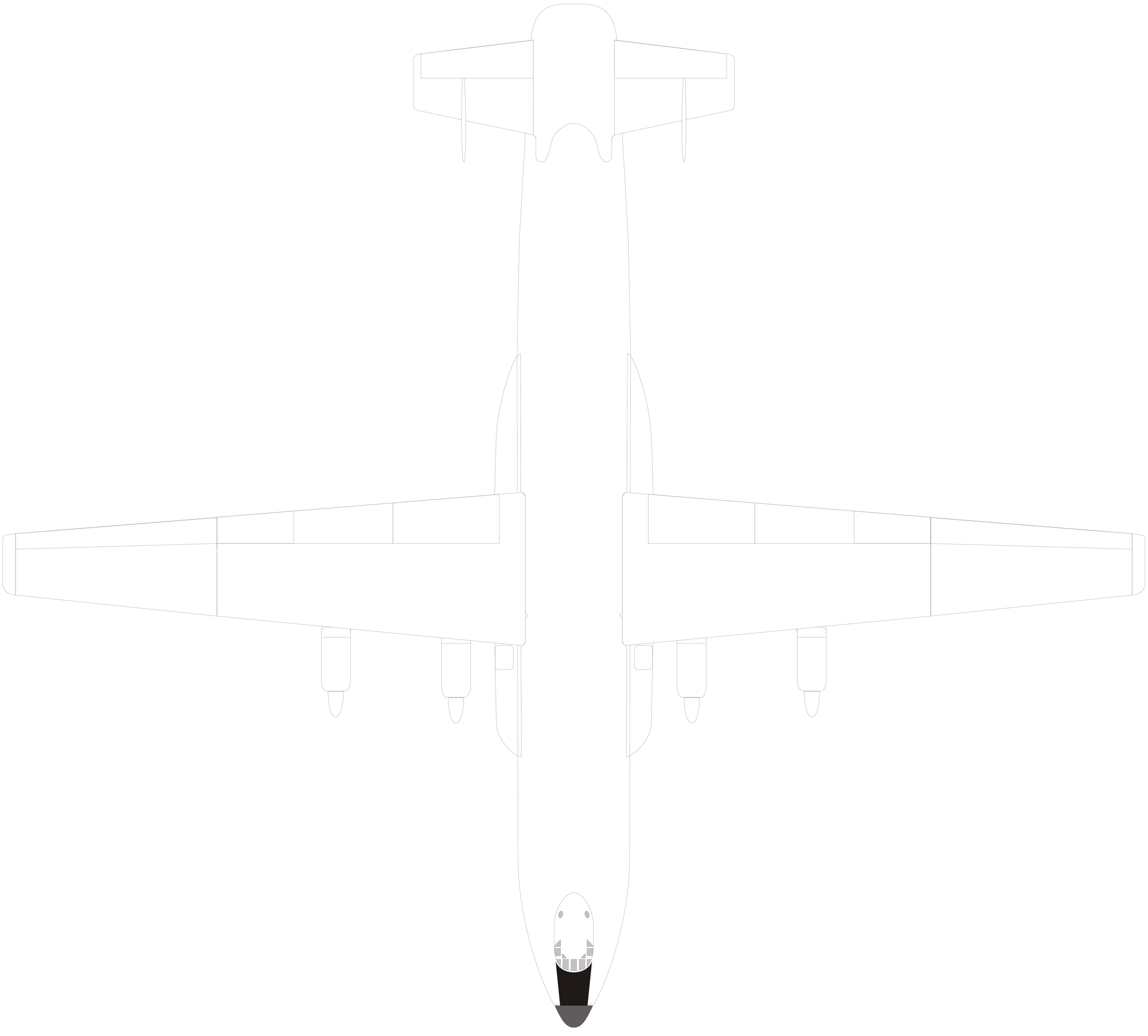

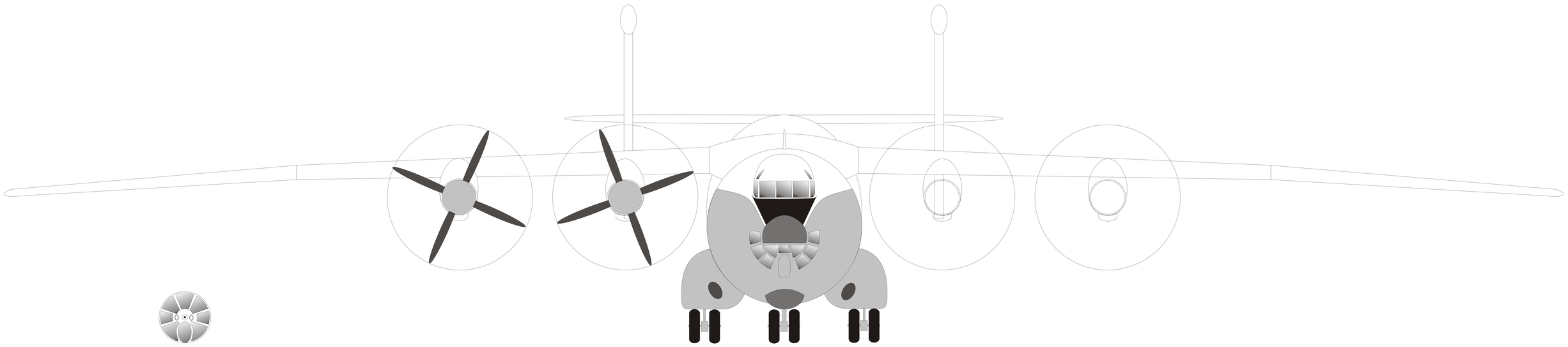

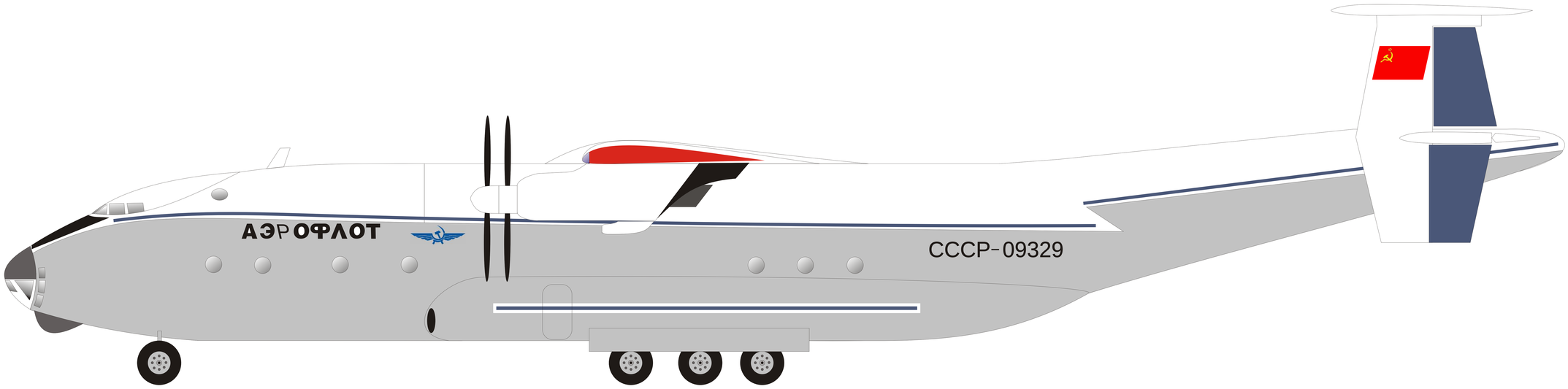
АЭРОФЛОТ
СССР-09329

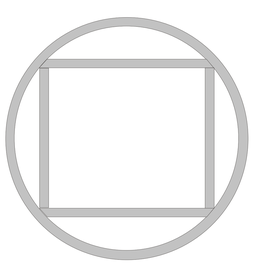

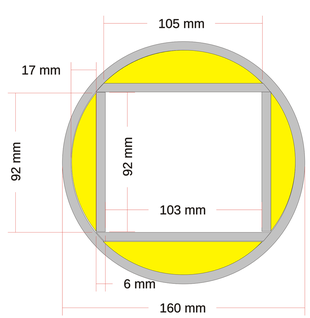
105 mm
17 mm
92 mm
92 mm
103 mm
6 mm
160 mm